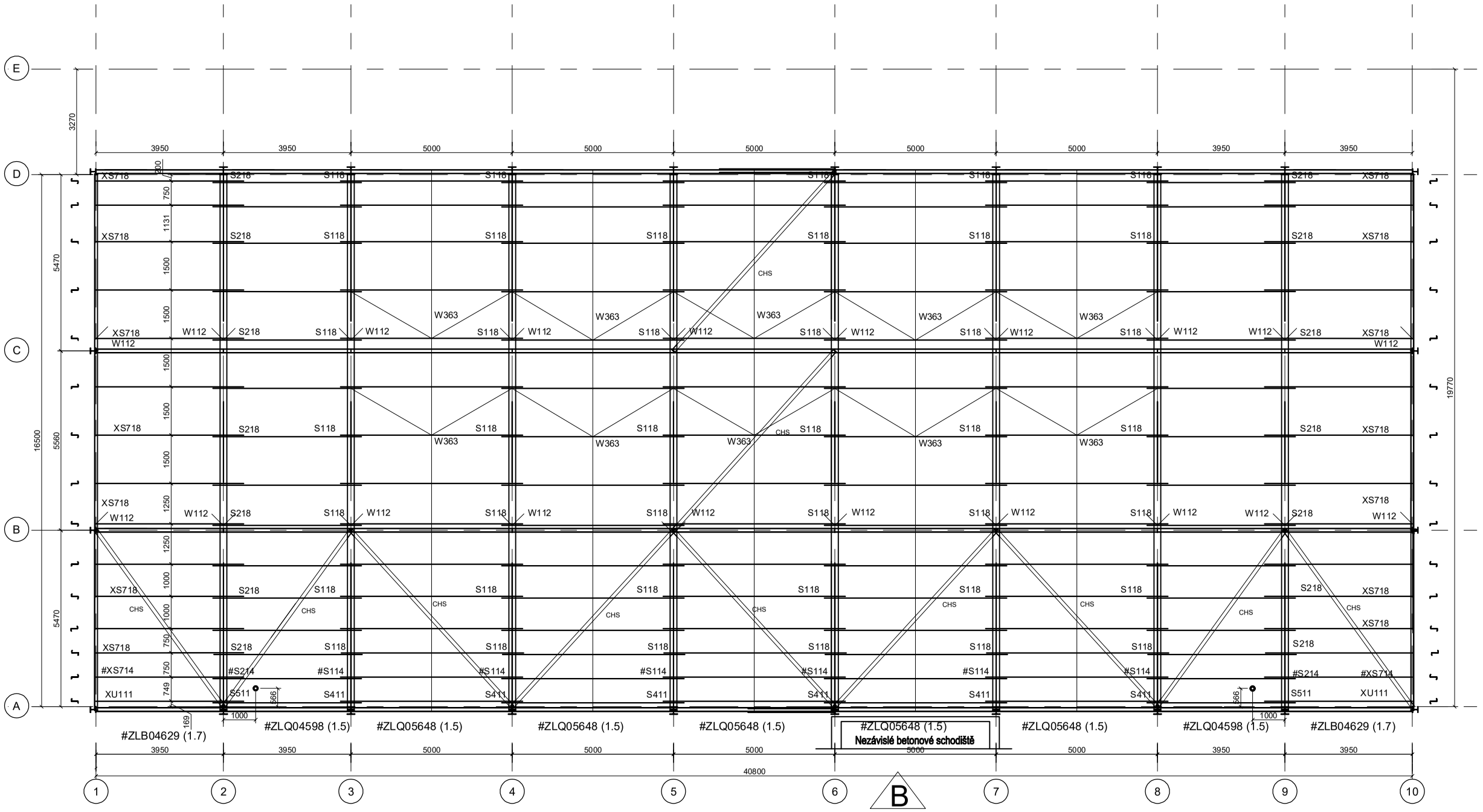

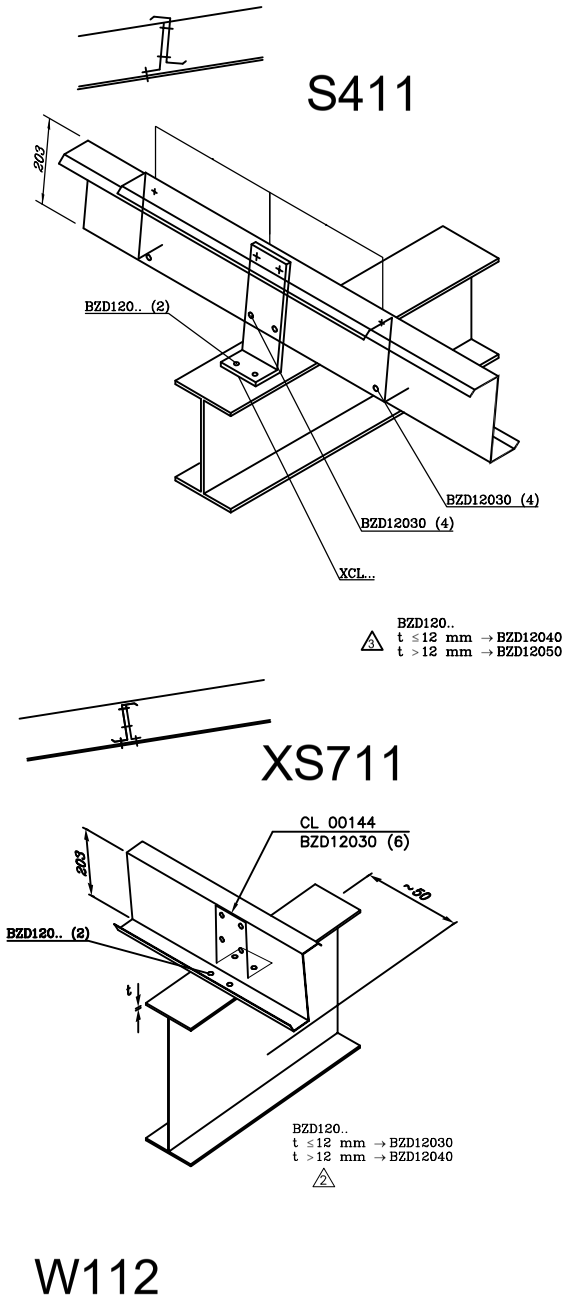

KONSTRUKCE STŘECHY

Měřítko 1:50

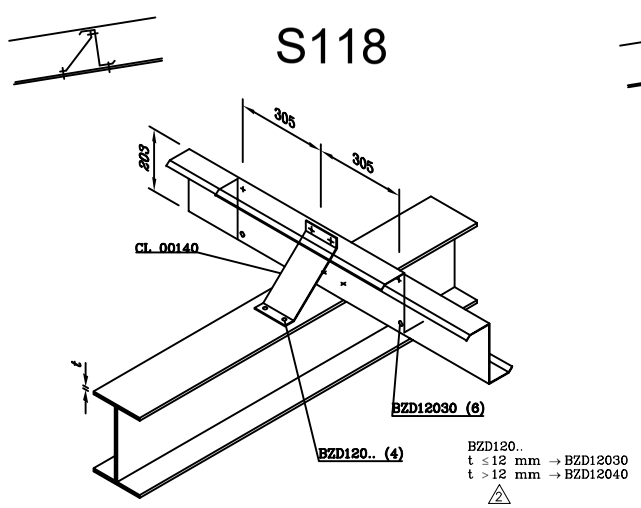

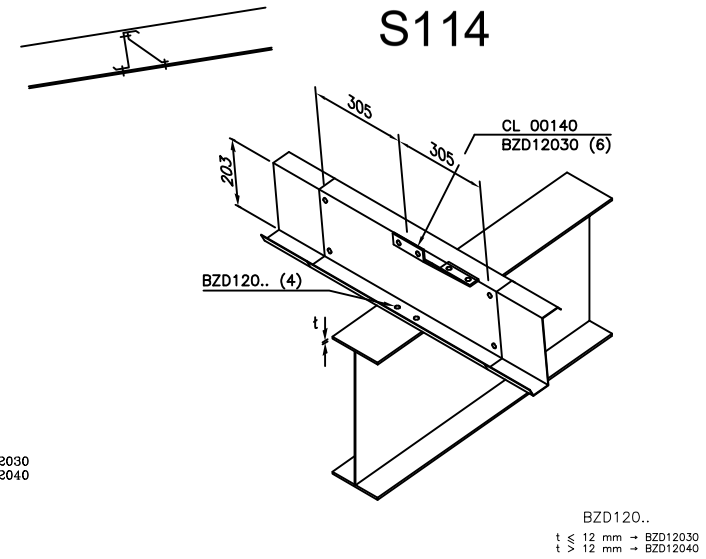

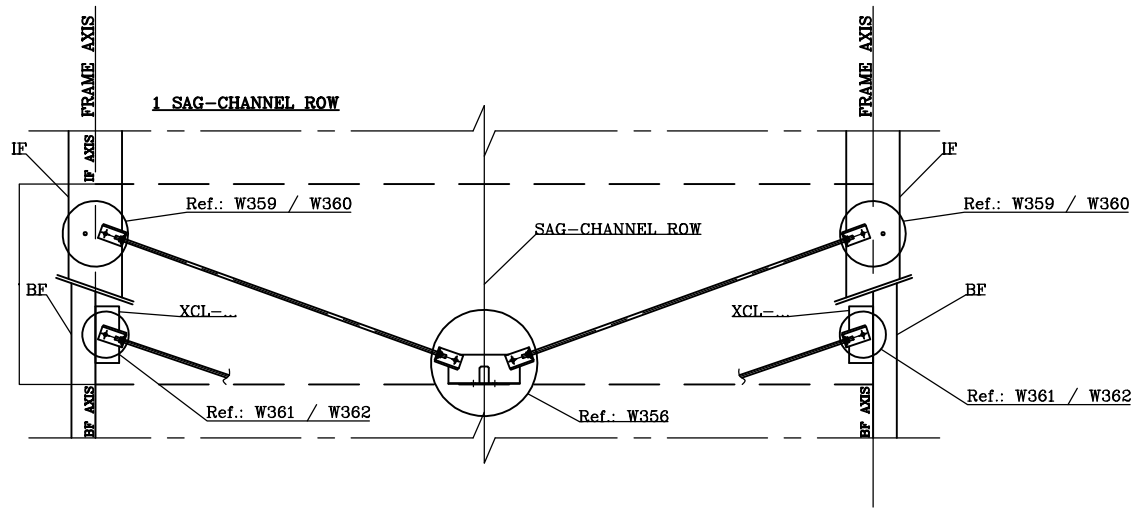

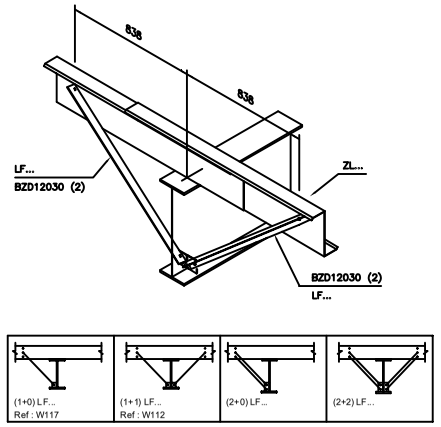

Tento návrh a výkresy jsou duševním vlastnictvím firmy ASTRON. Jejich kopírování a výroba prvků na jejich základě je protizákonné.

SF	2020/11/27	Vd	B
JL	2019/11/26	Oprava dle SDI	A
JL	2019/10/30	Výroba výkresu	0

PRŮVODKA

PROJEKT: PARKOVACÍ OBJEKT SOSNA
Investor: město Tlinec, Jablunkovská 160, 73961 Tlinec
Místo stavby: Tlinec, sídliště Sosna

184793

RF-01 B

NORMY: PRIM. EC3 SEK. EC3

DAT.: 2019/10/30
INŽ.: Lukas Hrazdira
KRES.: Jakub Lukaš

ASTRON

KONSTRUKCE STŘECHY

D.1.2.2 - NOSNÁ OCELOVÁ KONSTRUKCE

LINDAB BUILDINGS S.A. - P.O.Box152 - L-8202 DIEKIRCH-LUXEMBOURG - Tel:+352 80 29 11 - Fax:+352 80 34 66